Instrucțiuni de siguranță pentru toate tipurile de mașini

ZSK
MADE
IN
GERMANY

ZSK STICKMASCHINEN MADE IN GERMANY

INFORMAȚII IMPORTANTE

Această documentație conține un rezumat al informațiilor relevante pentru siguranță pentru toate tipurile de mașini de brodat ZSK. Alte documente privind funcționarea, utilizarea și întreținerea mașinilor, precum și cataloagele de piese inițiale pot fi găsite pe site-ul nostru web. Documentele dorite pot fi descărcate de acolo.

LINKURI IMPORTANTE DE DESCĂRCARE

Software T8

https://www.zsk.de/de/serviceleistungen/downloads-t8.php

Manual de operare

https://www.zsk.de/de/download/zsk-anwenderhandbuecher.php

Cataloage de piese de schimb

https://www.zsk.de/de/download/zsk-ersatzteilkataloge.php

Videoclipuri de formare ZSK

https://www.youtube.com/user/zskfilm/featured

Subject to change!
Änderungen vorbehalten!

© ZSK Stickmaschinen GmbH

Printed in Germany

[RO] 02510V10

CUPRINS

INFORMAȚII IMPORTANTE 4
LINKURI IMPORTANTE DE DESCĂRCARE 4
Software T8 4
Manual de operare 4
Cataloage de piese de schimb 4
Videoclipuri de formare ZSK 4
Instrucţiuni de siguranţă 9
Instrucţiuni de siguranţă din instrucţiunile de exploatare 9
Atunci când se utilizează tăietori cu aer cald (opțional) 10
Avertisment important privind siguranța! 11
Vă rugăm să citiți înainte de a utiliza cercurile magnetice 11
Disclaimer 11
Pacemaker 11
Deteriorarea suporturilor magnetice, a dispozitivelor electronice și mecanice 11
Copii 12
Pericol de ciupire și pericol pentru ochi 12
Comandă 12
Utilizare conform destinaţiei 13
Compatibilitate electromagnetică 13
Siguranţă în exploatare 14
Reglementări privind siguranţa la locul de muncă 14
Echipamente destinate pentru toate tipurile de lucrări la maşină 14
Curăţarea şi întreţinerea 15
Revizia şi reconfigurarea 15

Întrerupătorul principal şi OPRIRE DE URGENŢĂ
Maşini cu braţ liber 16
Întrerupătorul principal 16
Maşini cu 1 şi 2 capete 16
Maşini cu 4 până la 8 capete 16
OPRIRE DE URGENŢĂ 16

Întrerupătorul principal şi OPRIRE DE URGENŢĂ
Maşini cu platformă 18
Întrerupătorul principal 18
OPRIRE DE URGENŢĂ 18
Varianta 1 18
Varianta 2 19

Deservire 20
Înainte de toate lucrările manuale 20

Regim de brodat Seria Sprint 21

Regim de brodat Maşini cu braţ liber 23

Regim de brodat Maşini cu platformă 26

Descărcare, despachetare, transport 28
Seria Sprint 28
Pentru siguranţa dvs. 28
Descărcarea 28
La transportul în cutie 28
Dezambalare 29
Transportul la locul instalării 30
Montarea mânerelor de transport (4x) 30
Rolele de transport (opţional) 31
După mutarea maşinii 31

Descărcare, despachetare, transport 32
Maşini cu braţ liber/Maşini cu platformă 32
Pentru siguranţa dvs. 32
Descărcarea din camion închis 32
Cu macara şi stivuitor cu furci 32
Cu stivuitor cu furci 33

02510V10-RO-ZSK_SICHERHEITSRICHTLINIE_ALLE_MASCHINENTYPEN_-_2021-08-27 - DC

Despachetare....34
La livrare în ladă....34
Mașini cu braț liber....35
Mașini cu platformă....35
Zone interzise pentru stivuitorul cu furci....36
La livrare pe o paletă....37
La maşini fără role....37
Transportul la locul montajului....38
Transportul cu macaraua....38
(nu e valabil pentru maşini cu 1 cap)....38
Transportul cu stivuitorul cu furci (numai dacă este imposibil transportul cu macaraua!)....40
Transportul maşinii pe role de transport (opţional)....42
Montarea rolelor de transport....42
Demontarea rolelor de transport....43
Pentru fiecare alt transport pe rolele de transport....43
Demontarea tălpilor maşinii....44

Configurați și aliniați mașinile cu braț liber....45
Montarea maşinii....45
Îndepărtarea grinzii de transport....45
Diferitele execuţii ale maşinii....46
Role maşină....46
Blocarea rolelor....46
Tălpi maşină....47
Montajul tălpilor maşinii....47

Configurați și aliniați mașinile cu platformă....48
Montarea maşinii....48
Îndepărtarea grinzii de transport....48
Montajul tălpilor maşinii....49
Montarea suportului central (începând cu seria de fabricaţie X)....50
Alinierea maşinii....53

Instalare toate tipurile de maşini 54
Compararea tensiunii de reţea 54
Conectarea la reţeaua electrică 54
Siguranţe/siguranţe automate 55

Debarasarea materialului de ambalaj 56

Întreţinere şi remedierea defecţiunilor 57
Pentru siguranţa dvs. 57
Lubrifianţi 57
Plan de ansamblu 58
Remedierea defecţiunilor 60

02510V10-RO-ZSK_SICHERHEITSRICHTLINIE_ALLE_MASCHINENTYPEN_-_2021-08-27 - DC

Instrucţiuni de siguranţă

Acest capitol conţine rezumatul regulilor generale de comportament, pe care trebuie să le respectaţi în vederea siguranţei personale, cât şi pentru protecţia altor persoane. Aşadar, citiţi acest capitol temeinic şi cu mare atenţie.

Instrucţiunile de siguranţă, precum şi reglementările corespunzătoare pentru siguranţa la locul de muncă, trebuie respectate de fiecare persoană care lucrează la maşina de brodat.

Instrucţiuni de siguranţă din instrucţiunile de exploatare

În instrucţiunile de exploatare apar observaţii cu următoarele notaţii: ‘PERICOL’, ‘AVERTIZARE’, ‘ATENȚIE’ şi ‘NOTĂ’.

Vă rugăm să distingeţi:

„Indicaţiile de avertizare de pericole“ trebuie respectate în mod obligatoriu, pentru evitarea vătămărilor de persoane.

Pericol de vătămare prin electrocutare.

Pericol datorită sarcinilor suspendate.

Acest simbol atrage atenţia asupra capitolelor din instrucţiunile de exploatare, prin a căror nerespectare pot rezulta vătămări de persoane sau daune materiale.

Pericol de strivire datorită subansamblurilor aflate în mişcare.

Pericol de rănire prin înţepare, datorită subansamblurilor în mişcare (ace, perforatoare).

Pericol de arsuri datorită atingerii componentelor fierbinţi (electromagneţi, motoare).

NOTĂ

Pentru evitarea defecţiunilor / erorilor de deservire, trebuie respectate „indicaţiile“ corespunzătoare.

Indicaţie referitoare la regulile şi procedurile pentru îndepărtarea deşeurilor.

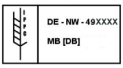

Atunci când se utilizează tăietori cu aer cald (opțional)

Nu instalați și nu scoateți separatorul magnetic cu mâinile goale. Este necesar să se utilizeze un obiect metalic adecvat.

Nu introduceți degetele în zona de tăiere în timpul tăierii cu aer cald!

Evitați contactul cu ecranul de protecție al elementului de tăiere.

Avertisment important privind siguranța!

Vă rugăm să citiți înainte de a utiliza cercurile magnetice

Disclaimer

ZSK Stickmaschinen GmbH nu își asumă nicio răspundere pentru daunele cauzate de manipularea, utilizarea sau utilizarea necorespunzătoare a produselor. Prin cumpărare, cumpărătorul recunoaște că a citit și a înțeles următoarele avertismente. Cumpărătorul este de acord că este responsabil pentru toate daunele și vătămările provocate de magneți și cercurile de brodat, inclusiv vătămări corporale, daune materiale și deteriorarea magneților. Cumpărătorul trebuie să fie de acord cu termenii și condițiile înainte de a cumpăra și de a utiliza produsul.

Vă rugăm să fiți atenți și să folosiți bunul simț în citirea și înțelegerea avertismentelor noastre de siguranță! Este responsabilitatea cumpărătorului să se asigure că toți utilizatorii acestui produs sunt informați cu privire la informațiile din această scrisoare. În cazul în care produsul este vândut, transferat sau dat unui nou proprietar, această scrisoare de avertizare trebuie să fie furnizată noului proprietar.

Cele ce urmează nu trebuie interpretate ca o listă completă și exhaustivă a pericolelor prezentate de materialele magnetice. Acest document are doar scop informativ. Este responsabilitatea cititorului să verifice singur acuratețea, caracterul complet, actualitatea și/sau oportunitatea tuturor informațiilor. ZSK Stickmaschinen GmbH nu garantează și nu asigură acuratețea, caracterul complet, oportunitatea sau adecvarea informațiilor din acest document. ZSK Stickmaschinen GmbH își declină în mod expres orice răspundere pentru revendicări sau daune care ar putea apărea în urma furnizării acestui document sau a informațiilor conținute în acesta.

Pacemaker

Persoanele cu probleme de sănătate care necesită purtarea oricărui tip de dispozitive electronice, cum ar fi stimulatoare cardiace, defibrilatoare sau alte dispozitive medicale interne și externe, trebuie să fie prudente atunci când manipulează magneți puternici, cum ar fi cei conținuți în inelele magnetice. Stimulatoarele cardiace pot fi deteriorate sau pot intra în „modul de testare“ atunci când sunt expuse la o forță magnetică puternică. Atunci când utilizați un stimulator cardiac sau un alt dispozitiv medical, câmpurile magnetice pot afecta funcționarea acestor dispozitive. Consultați-vă cu medicul dumneavoastră și cu producătorul produsului medical pentru a determina susceptibilitatea acestuia la câmpuri magnetice statice înainte de a manipula cercurile magnetice pentru broderie. Toate produsele noastre magnetice trebuie păstrate la o distanță sigură față de persoanele care utilizează aceste dispozitive.

Deteriorarea suporturilor magnetice, a dispozitivelor electronice și mecanice

Câmpurile magnetice puternice de la magneții de neodim care fac parte din acest produs pot deteriora suporturile magnetice, cum ar fi dischete, hard disk-uri, cărți de credit, carduri magnetice de identitate, casete, benzi video sau alte dispozitive de acest tip. De asemenea, acestea pot deteriora televizoarele, computerele, telefoanele mobile, videorecorderele, monitoarele de calculator și alte ecrane CRT. Nu plasați niciodată magneți de neodim în apropierea echipamentelor electronice, a ceasurilor mecanice, a aparatelor auditive sau a difuzoarelor.

Anumite dispozitive electronice sunt sensibile la câmpurile magnetice și pot fi deteriorate permanent sau temporar dezactivate dacă sunt expuse la un câmp magnetic excesiv de puternic. Ecranele și televizoarele se deformează și/sau se decolorează atunci când sunt expuse la un câmp magnetic puternic. Deși ecranele deteriorate pot fi demagnetizate, acest lucru este adesea dificil și poate necesita utilizarea unor tehnicieni de service calificați. Alte dispozitive electronice, cum ar fi telefoanele mobile și receptoarele de telefonie mobilă, pot fi, de asemenea, deteriorate. Păstrați cercurile magnetice de brodat într-un loc sigur, departe de orice tip de aparate electronice.

Păstrați toate cercurile magnetice pentru broderie la o distanță de cel puțin 60 cm de toate tipurile de suporturi magnetice.

02510V10-RO-ZSK_SICHERHEITSRICHTLINIE_ALLE_MASCHINENTYPEN_-_2021-08-27 - DC

Copii

Copiii nu trebuie să manipuleze m nd poate fi periculos. Copiii și adulții nu trebuie să înghită magneți sau să introducă magneți într-un orificiu al corpului, cum ar fi urechea, nasul sau gura. Înghițirea magneților este foarte periculoasă. În cazul în care magneții sunt înghițiți sau aspirați prin plămâni, este necesară asistență medicală imediată.

Pericol de ciupire și pericol pentru ochi

Cerceii magnetici pentru broderie și magneții incluși în acest produs pot reprezenta un pericol serios de blocaj, din cauza atracției pe care o exercită unul asupra celuilalt și asupra oricărui obiect care conține fier. Surpriza este, de obicei, o problemă - acestea pot să vă sară din mâini și să se rupă la o distanță surprinzătoare înainte de a vă da seama ce se întâmplă.

Degetele și alte părți ale corpului pot fi strânse grav între două cercuri de brodat sau obiecte care atrag. Țineți departe de zona de lucru obiecte precum foarfeci, pixuri și alte obiecte care conțin metal.

Comandă

Magneții de pământuri rare din acest produs nu trebuie incinerate niciodată, deoarece arderea produce fumuri toxice. Magneții de pământuri rare trebuie eliminați în conformitate cu legile locale, de stat și federale. Toți magneții permanenți puternici trebuie să fie demagnetizați termic înainte de a fi eliminați. Alternativ, toți magneții permanenți puternici ar trebui să fie colectați într-un container de oțel înainte de eliminare, astfel încât magneții să nu atragă echipamentele de eliminare a deșeurilor sau containerele de deșeuri.

Utilizare conform destinaţiei

Maşina de brodat este destinată pentru utilizare industrială. Ea serveşte pentru îmbunătăţirea calităţii materialelor textile şi a altor materiale asemănătoare, prin aplicarea de broderii. Dacă maşina este echipată cu dispozitive suplimentare corespunzătoare, pot fi aplicate inclusiv paiete şi şnururi, respectiv pot fi executate broderii sparte.

Maşina permite utilizarea la brodarea configuraţiilor de suprafeţe textile şi de fire textile uzuale. Dacă aveţi dubii, consultaţi serviciul de asistenţă pentru clienţi al firmei noastre, care va testa pentru dvs. şi combinaţii neobişnuite de materiale.

Utilizaţi maşina numai pentru scopurile descrise în instrucţiunile de exploatare. Ea nu poate fi folosită, de ex. ca suprafaţă de depozitare sau în loc de scară. Utilizarea neconformă destinaţiei poate avea ca urmări periclitarea persoanelor şi a bunurilor.

Pentru o funcționare sigură a mașinii, trebuie respectate următoarele condiții:

Temperatura ambiantă de la 15° C la 35° C.
Umiditate relativă de la 30% la 85% fără condensare.
Evitați lumina directă a soarelui asupra aparatului.

Compatibilitate electromagnetică

Această maşină este o instalaţie care face parte din clasa A. În zonele locuibile, ea poate produce perturbaţii radio. În astfel de cazuri, pot fi solicitate măsuri adecvate din partea utilizatorului.

Siguranţă în exploatare

Maşina de brodat este concepută în baza cunoştinţelor tehnice moderne. Instalaţiile electrice ale maşinii corespund strict directivelor VDE. Constructiv, s-au adoptat numeroase măsuri preventive, în vederea creşterii siguranţei dvs.

Totuşi, prin măsuri constructive nu pot fi excluse toate riscurile. Prin urmare, maşina de brodat va fi deservită numai de către un personal instruit, familiarizat cu instrucţiunile de exploatare, instrucţiunile de siguranţă, cât şi cu prevederile în vigoare referitoare la prevenirea accidentelor.

Reglementări privind siguranţa la locul de muncă

Pe lângă instrucţiunile de siguranţă menţionate aici, respectaţi reglementările obligatorii aflate în vigoare în ţara beneficiarului, respectiv la locul de muncă în cauză, referitoare la prevenirea accidentelor, respectiv regulile tehnice de specialitate cu privire la protecţia muncii. **Prescripţiile în vigoare trebuie să fie cunoscute şi accesibile pentru toţi angajaţii care lucrează la maşină.**

Echipamente destinate pentru toate tipurile de lucrări la maşină

Dacă lucraţi la maşină, purtaţi îmbrăcăminte mulată pe corp, iar dacă aveţi păr lung, fileu pentru păr, respectiv acoperământ corespunzător al capului. Nu purtaţi bijuterii. Mânecile largi sau părul lăsat liber, inelele, respectiv lănţişoarele, pot fi prinse de componentele în mişcare ale maşinii.

Purtaţi încălţăminte antiderapantă, pentru a evita alunecările.

Curăţarea şi întreţinerea

Lucrările de curăţare şi de întreţinere - în măsura în care sunt descrise în instrucţiunile de exploatare - vor fi executate numai de către un personal instruit în mod corespunzător.

Restul lucrărilor de întreţinere şi reparaţie intră în competenţa personalului service calificat şi echipat corespunzător de către firma ZSK Stickmaschinen GmbH, deoarece aceste lucrări necesită cunoştinţe speciale şi mijloace auxiliare speciale.

Înainte de **toate** lucrările de curăţare şi întreţinere, întrerupeţi alimentarea cu energie electrică.

Maşina este scoasă de sub tensiune numai după extragerea ştecherului de la reţea **şi după un timp de aşteptare de 30 secunde**.

Respectaţi intervalele de întreţinere prevăzute în instrucţiunile de exploatare.

Revizia şi reconfigurarea

Lucrările de revizie şi de transformare constructivă pot fi executate exclusiv de personalul service instruit şi calificat de către firma ZSK Stickmaschinen GmbH. Luaţi în considerare:

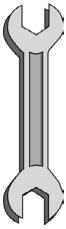

Se admite exclusiv utilizarea seturilor originale de piese de schimb şi de accesorii - respectiv a pieselor omologate de firma ZSK Stickmaschinen GmbH.

Punerea în funcţiune a maşinii se va face numai în stare complet montată, cu toate capacele şi dispozitivele de protecţie prevăzute montate.

Din motive de securitate nu sunt permise modificări sau reconfigurări arbitrare ale maşinii. Declaraţia de conformitate CE îşi poate pierde astfel valabilitatea!

În cadrul reconfigurărilor **nu** sunt incluse reechipările (de ex. reechiparea între regimurile de lucru plan, cu braţ liber şi pentru şepci), care sunt descrise în instrucţiunile dvs. de exploatare.

Întrerupătorul principal și OPRIRE DE URGENŢĂ
Mașini cu braț liber

Întrerupătorul principal

Cu întrerupătorul principal se cuplează şi se decuplează maşina şi cutia sistemului de comandă.

OPRIRE DE URGENŢĂ

Maşini cu 1 şi 2 capete

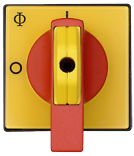

Întrerupătorul principal al maşinilor cu 1 și 2 capete serveşte simultan şi ca **întrerupător OPRIRE DE URGENŢĂ**.

Maşini cu 4 până la 8 capete

Maşinile cu 4 până la 8 capete sunt prevăzute suplimentar cu **taste OPRIRE DE URGENŢĂ** separate

Înainte de repornirea maşinii, asiguraţi-vă că s-a remediat defecţiunea care a implicat acţionarea tastei OPRIRE DE URGENŢĂ.

Toate elementele de deservire descrise în cele ce urmează funcţionează numai cu întrerupătorul principal cuplat.

OPRIRE DE URGENŢĂ

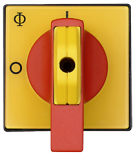

Lângă întrerupătorul principal, caracteristic maşinilor cu 1-, respectiv 2 capete, la maşinile cu un număr mai mare de capete există şi taste OPRIRE DE URGENŢĂ.

NOTĂ

Întrerupătorul principal al maşinilor cu 1 şi 2 capete serveşte simultan şi ca întrerupător OPRIRE DE URGENŢĂ.

NOTĂ

Dacă a fost acţionată o dată tasta OPRIRE DE URGENŢĂ *(Figure 1)*, dreapta, butonul trebuie deblocat prin rotirea în sensul acelor de ceasornic. Înainte de repornirea maşinii, asiguraţi-vă că s-a remediat defecţiunea care a implicat acţionarea tastei OPRIRE DE URGENŢĂ.

OPRIRE DE URGENŢĂ

neacţionată

acţionată

Figure 1: Tasta OPRIRE DE UREGENŢĂ

NOTĂ

Toate elementele de acționare ale mașinii funcționează numai atunci când întrerupătorul principal.

Întrerupătorul principal și OPRIRE DE URGENŢĂ Mașini cu platformă

Întrerupătorul principal

Cu întrerupătorul principal se cuplează şi se decuplează maşina şi unitatea de comandă.

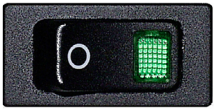

Figure 2: Întrerupătorul principal

OPRIRE DE URGENŢĂ

Varianta 1

NOTĂ

Dacă a fost acţionată o dată tasta OPRIRE DE URGENŢĂ *(Figure 3)*, butonul trebuie deblocat din nou prin rotirea în sensul acelor de ceasornic, iar unitatea de deservire deplasează ascendent, din nou, sistemul de operare.
Înainte de repornirea maşinii, asiguraţi-vă că s-a remediat defecţiunea care a implicat acţionarea tastei OPRIRE DE URGENŢĂ.

OPRIRE DE URGENŢĂ

Figure 3: Tasta OPRIRE DE UREGENŢĂ
Legături: neacţionată

Dreapta: acţionată

Varianta 2

NOTĂ

Dacă a fost acţionată o dată tasta OPRIRE DE URGENŢĂ *(Figure 4)*, butonul trebuie deblocat prin rotirea în sensul acelor de ceasornic. Înainte de repornirea maşinii, asiguraţi-vă că s-a remediat defecţiunea care a implicat acţionarea tastei OPRIRE DE URGENŢĂ. Pentru reluarea funcţionării maşinii ÎNCHIDEŢI şi DESCHIDEŢI întrerupătorul principal.

OPRIRE DE URGENŢĂ

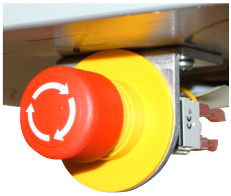

Figure 4: Tasta OPRIRE DE UREGENŢĂ
Legături: neacţionată Dreapta: acţionată

NOTĂ

Toate elementele de acționare ale mașinii funcționează numai atunci când întrerupătorul principal.

Deservire

Maşina va fi deservită numai de către personal temeinic instruit. Pentru instruire, vă recomandăm participarea la un curs oferit de firma ZSK Stickmaschinen GmbH. **De fiecare dată când începeţi să lucraţi cu maşina, citiţi suplimentar instrucţiunile de exploatare, pentru a vă familiariza cu deservirea competentă a maşinii.**

NOTĂ

Nu vă urcaţi pe masa maşinii.

Înainte de toate lucrările manuale

Executaţi aceste lucrări, de regulă, numai când maşina se află în repaus. Înaintea anumitor lucrări, se va decupla maşina şi se va scoate ştecherul de la reţea. Respectaţi instrucţiunile corespunzătoare din instrucţiunile dvs. de exploatare.

Efectuați astfel de lucrări numai atunci când mașina este oprită. Pentru anumite lucrări, trebuie să opriți în prealabil aparatul și să deconectați ștecherul de la rețea. Asigurați-vă că respectați instrucțiunile corespunzătoare din instrucțiunile de utilizare.

Înainte de a începe lucrul la maşina în stare de repaos, cu întrerupătorul principal cuplat, conectaţi dispozitivul de reglare manuală a pantografului, prin acţionarea tastei ZSK **(1)** pornit, (luminează LED-ul **(2)** grupei de taste pentru dispozitivul de reglare manuală a pantrografului).

Dacă dispozitivului de reglare manuală a pantografului este cuplat, puteţi deplasa manual pantograful, atenţie, să nu porniţi din greşeală maşina.

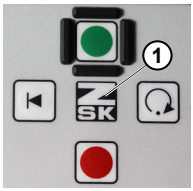

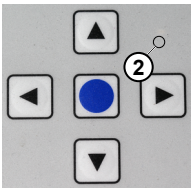

Figure 5: Reglarea manuală a pantografului

Regim de brodat Seria Sprint

Nu îndepărtaţi nici un capac de protecţie al maşinii - acestea sunt necesare pentru siguranţa dvs. Vedeţi Privire de ansamblu asupra maşinii.

Deservirea maşinii se face întotdeauna de pe partea lungă, din faţă, a maşinii. Asiguraţi-vă **înainte de fiecare** pornire a maşinii că nu se află nimeni în apropierea subansamblurilor mobile ale maşinii.

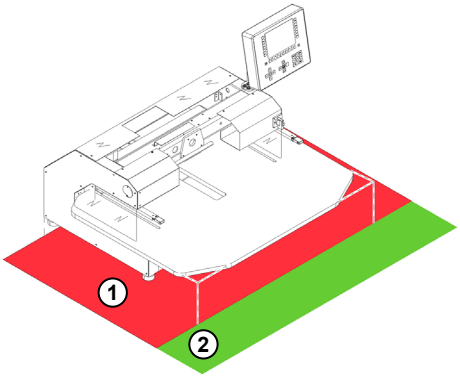

Figure 6: Suprafeţe de lucru

Staţionarea în interiorul acestor suprafeţe de lucru **(1)** se admite **numai** cu maşina decuplată.

Această suprafaţa de lucru **(2)** serveşte, în starea de funcţionare a maşinii, drept zonă de control.

În timpul regimului de brodat, nu introduceţi mâna în apropierea **componentelor mobile**, deoarece acolo - în special în zona **pantografului, a acelor, perforatoarelor, debitoarelor de fir** şi **a graiferului** - există pericol de accidentare.

Opriţi maşina de brodat, înainte de toate procedurile de deservire manuală a maşinii de brodat, chiar şi atunci când vreţi să îndepărtaţi doar scame sau capetele de aţă de pe broderie. Gândiţi-vă la siguranţa dvs.!

Nu introduceţi **niciodată** în ac aţa de pe faţa ţesăturii, **cu maşina în funcţiune**.

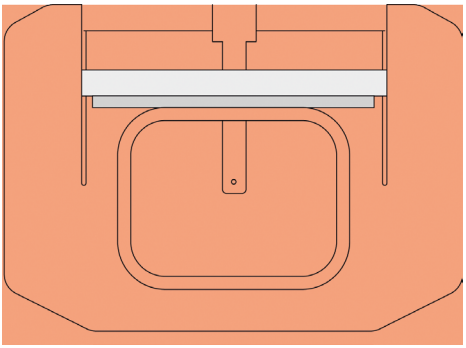

Figure 7: Zona de lucru a pantografului

Nu introduceţi niciodată mâna în fantele de ghidare ale pantografului **(1)** – există pericol de vătămare. Vedeţi ***(Figure 8)***.

Nu va rezemaţi de blatul maşinii.

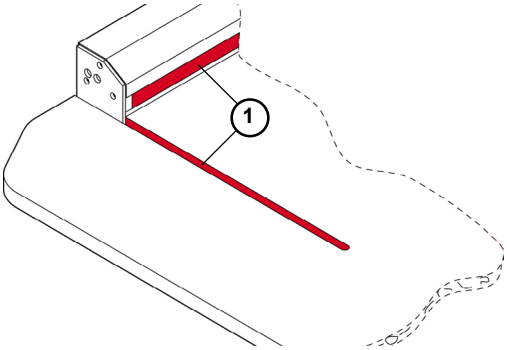

Figure 8: Locuri de strivire, fantele de ghidare ale pantografului

Nu aşezaţi obiecte pe maşina de brodat sau pe masa acesteia. Datorită mişcării ramei pantografului, obiectele pot fi împinse de pe masa maşinii. Obiectele care ajung din întâmplare în fantele de ghidare ale pantografului, pot perturba funcţionarea maşinii sau deteriora maşina.

Nu lăsaţi maşina de brodat să lucreze **niciodată nesupravegheată**, pentru a nu interveni la maşină persoane neautorizate.

Regim de brodat Maşini cu braţ liber

PERICOL

Nu îndepărtaţi nici un capac de protecţie al maşinii - acestea sunt necesare pentru siguranţa dvs. Vedeţi Privire de ansamblu asupra maşinii.

Deservirea maşinii se face de regulă de pe partea longitudinală, din faţă, a maşinii. Asiguraţi-vă că, înainte de fiecare pornire a maşinii, nu se află nimeni sub maşină sau în apropierea subansamblurilor mobile.

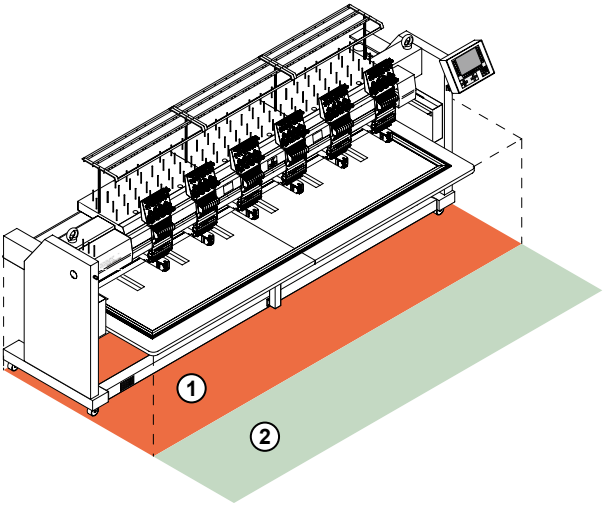

Figure 9: Suprafeţe de lucru

AVERTIZARE

Staţionarea în interiorul acestor suprafeţe de lucru **(1)** se admite numai cu maşina decuplată.

Această suprafaţa de lucru **(2)** serveşte, în starea de funcţionare a maşinii, drept zonă de control.

În timpul regimului de brodat, nu introduceţi mâna în apropierea componentelor mobile, deoarece acolo - în special în zona pantografului, a acelor, perforatoarelor, pârghiei de înfăşurat aţa şi a graiferului - există pericol de accidentare.

Opriţi maşina de brodat, înainte de toate procedurile de deservire manuală a maşinii de brodat, chiar şi atunci când vreţi să îndepărtaţi doar scame sau capetele de aţă de pe broderie. Gândiţi-vă la siguranţa dvs.!

Nu introduceţi **niciodată** în ac aţa de pe faţa ţesăturii, **cu maşina în funcţiune.**

Nu lucraţi cu maşina în funcţiune nici în zona unităţilor de brodat decuplate, pentru că acolo poate lucra în continuare pârghia de înfăşurat aţa, graiferul sau foarfeca de tăiat aţa.

AVERTIZARE

- Atenţie! - Viteză de deplasare mare a pantografului!
Nu vă rezemaţi în zona de lucru a pantografului *(Figure 10)* pe masa maşinii, respectiv în decupările mesei de lucru! Deplasările rapide ale pantografului pot cauza la contact, lovituri, striviri şi accidente prin forfecare! Vezi. *(Figure 11)*

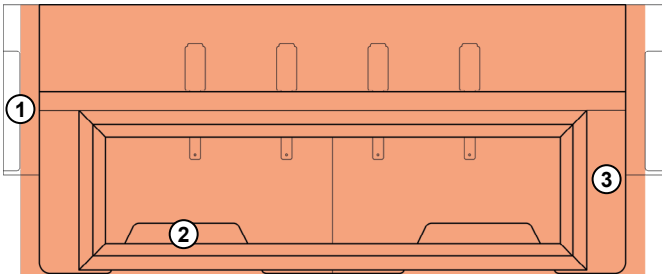

Figure 10: Zona de lucru a pantografului

Nu introduceţi mâna în zona interioară a suporturilor **(1)**, decupările mesei maşinii **(2)**, sau fantele de ghidare ale pantografului **(3)** - pericol de accidentare. Vezi şi ***(Figure 11)***.

Nu vă rezemaţi de masa maşinii.

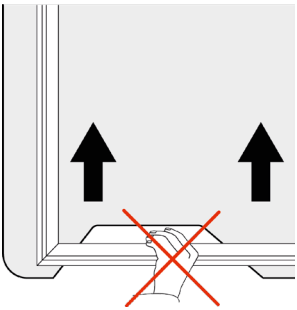

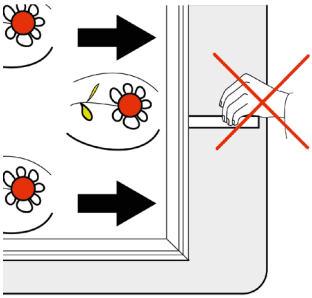

Figure 11: Locuri de strivire la rama pantografului
stânga: Decupare masă mașină

dreapta: Fante de ghidare pantograf

Nu aşezaţi obiecte pe maşina de brodat sau pe masa maşinii. Datorită mişcării amei pantografului, obiectele pot fi împinse de pe masa maşinii. Obiectele care ajung din întâmplare în fantele de ghidare ale pantografului, pot perturba funcţionarea maşinii sau deteriora maşina.

Nu lăsaţi maşina de brodat să lucreze **niciodată nesupravegheată**, pentru a nu interveni la maşină persoane neautorizate.

Regim de brodat Maşini cu platformă

Deservirea maşinii se face de regulă de pe partea longitudinală, din faţă, a maşinii. Asiguraţi-vă că, **înainte de fiecare pornire** a maşinii, nu se află nimeni sub maşină sau în apropierea subansamblurilor mobile.

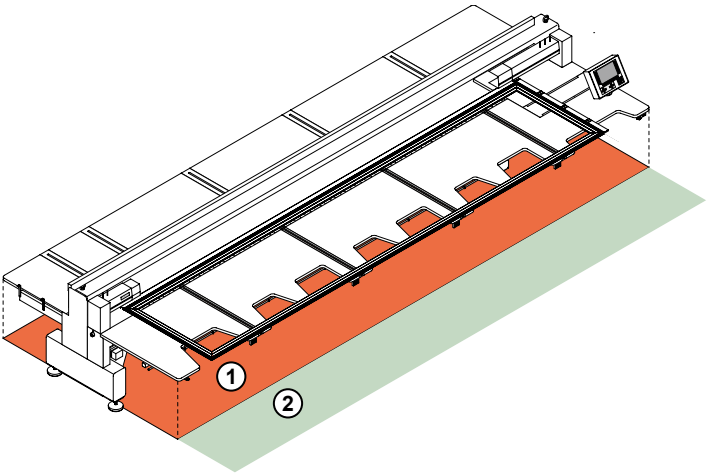

Figure 12: Suprafeţe de lucru

Staţionarea în interiorul acestor suprafeţe de lucru **(1)** se admite numai cu maşina decuplată.

Această suprafaţa de lucru **(2)** serveşte, în starea de funcţionare a maşinii, drept zonă de control.

În timpul regimului de brodat, nu introduceţi mâna în apropierea **componentelor mobile**, deoarece acolo - în special în zona **pantografului, a acelor, perforatoarelor, pârghiei de înfăşurat aţa** şi **a graiferului** - există pericol de accidentare.

Opriţi maşina de brodat, înainte de toate procedurile de deservire manuală a maşinii de brodat, chiar şi atunci când vreţi să îndepărtaţi doar scame sau capetele de aţă de pe broderie. Gândiţi-vă la siguranţa dvs.!

Nu introduceţi **niciodată** în ac aţa de pe faţa ţesăturii, **cu maşina în funcţiune**.

Nu lucraţi cu maşina în funcţiune nici în zona unităţilor de brodat decuplate, pentru că acolo poate lucra în continuare pârghia de înfăşurat aţa, graiferul sau foarfeca de tăiat aţa.

AVERTIZARE

- Atenţie! - Viteză de deplasare mare a pantografului!
Nu vă rezemaţi în zona de lucru a pantografului *(Figure 13)* pe masa maşinii, respectiv în decupările mesei de lucru! Deplasările rapide ale pantografului pot cauza la contact, lovituri, striviri şi accidente prin forfecare! Vezi *(Figure 14)*.

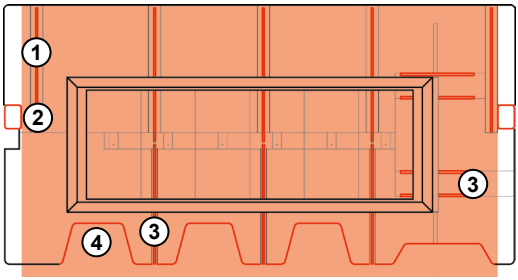

Figure 13: Zona de lucru a pantografului

Nu introduceţi mâna în zona interioară a suporturilor **(2)**, decupările mesei maşinii **(4)**, sau fantele de ghidare ale pantografului **(1)**, **(3)** - pericol de accidentare. Vezi şi ***(Figure 14)***.

Nu vă rezemaţi de masa maşinii..

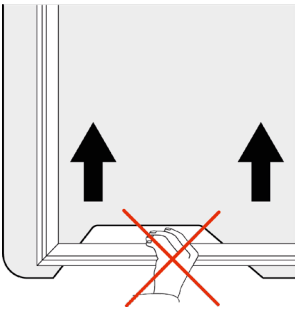

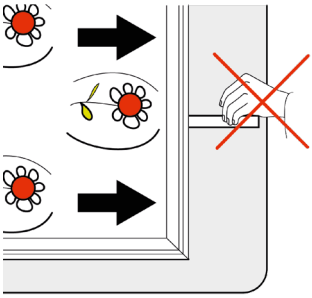

Figure 14: Locuri de strivire la rama pantografului
stânga: Decupare masă maşină

dreapta: Fante de ghidare pantograf

Nu aşezaţi obiecte pe maşina de brodat sau pe masa maşinii. Datorită mişcării ramei pantografului, obiectele pot fi împinse de pe masa maşinii. Obiectele care ajung din întâmplare în fantele de ghidare ale pantografului, pot perturba funcţionarea maşinii sau deteriora maşina.

Nu lăsaţi maşina de brodat să lucreze **niciodată nesupravegheată**, pentru a nu interveni la maşină persoane neautorizate.

Descărcare, despachetare, transport

Seria Sprint

Pentru siguranţa dvs.

Asiguraţi ridicarea maşinii numai de către 4 persoane, fiecare dintre acestea putând să ridice cel puţin 25 kg.

Asiguraţi-vă că masa are o capacitate portantă suficientă (min. 300 kg). În cazul în care aveţi dubii, consultaţi producătorul sau furnizorul mesei.

Descărcarea

La transportul în cutie

Datorită greutăţii, ridicaţi maşina de pe camion cu ajutorul unui motostivuitor sau a unei macarale dotate cu cabluri de transport.

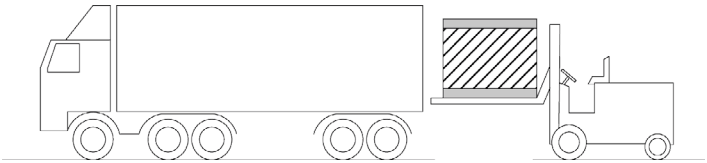

Figure 15: Descărcare cu motostivuitor

Dezambalare

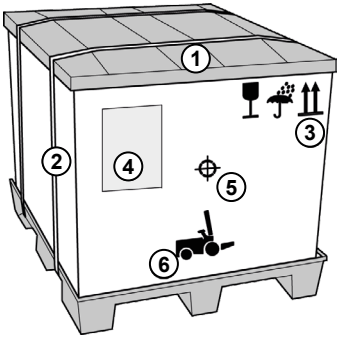

(1) Capac
(2) Curele de tensionare
(3) Săgeţile indică în sus
(4) Instrucţiuni de descărcare
(5) Simbol pentru poziţia aproximativă a centrului de greutate
(6) Locuri pentru introducerea braţelor furcii stivuitorului

Figure 16: Cutie de transport

- Îndepărtaţi curelele de tensionare **(2)**.
- Ridicaţi capacul **(1)**.
- Îndepărtaţi toate componentele individuale.
- Înlăturaţi materialele de ambalare şi săculeţul absorbant de umiditate.

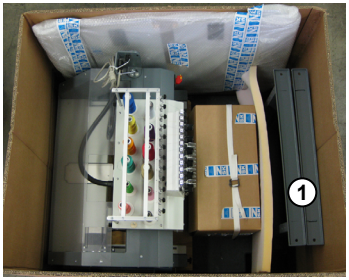

(1) Cadru inferior (opțional)

Figure 17: Cutie de transport, deschis

02510V10-RO-ZSK_SICHERHEITSRICHTLINIE_ALLE_MASCHINENTYPEN_-_2021-08-27 - DC

Transportul la locul instalării

Dacă maşina a fost livrată într-o cutie de transport, este necesar ca, pe cât posibil, transportul să fie efectuat, din considerente de securitate, până la locul de instalare cu ajutorul unui motostivuitor sau cărucior de ridicat, cu maşina fixată pe fundul cutiei.

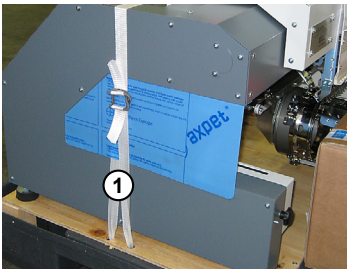

Figure 18: Îndepărtaţi curelele de fixare

Îndepărtaţi curelele de fixare (1), cu ajutorul cărora sunt fixate caseta de comandă şi maşina pe palet.

Montarea mânerelor de transport (4x)

NOTĂ

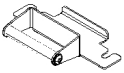

Pentru efectuarea transportului într-o cutie de transport, şi din considerente de economie de spaţiu, au fost demontate mânerele de transport ale maşinii. Mânerele de transport sunt incluse in componenţa livrării.

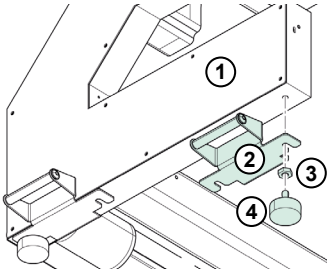

Figure 19: Montarea mânerelor de susţinere (vedere de jos)

Desfaceţi piuliţa **(3)** piciorului maşinii **(4)** şi rotiţi în jos.

Introduceţi mânerul de transport **(2)** între cadru **(1)** şi piuliţă **(3)** şi aşezaţi-l pe întreaga suprafaţă pe cadru prin partea de dedesubt.

Strângeţi bine piuliţa **(3)** pe mânerul de transport.

Efectuaţi montajul la toate colţurile cadrului.

Rolele de transport (opţional)

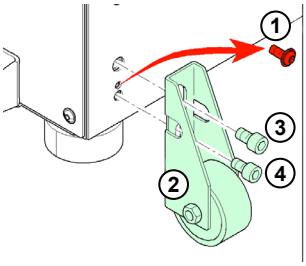

Desfileţaţi şurubul **(1)**.

Montaţi rolele de transport **(2)** şi înfileţaţi liber şurubul **(4)**.

Strângeţi ferm şurubul **(3)**.

Figure 20: Montarea rolelor de transport, Prezentare: latura posterioară a maşinii, stânga)

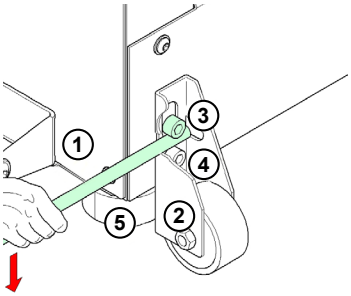

Introduceţi tija **(1)** prin orificiul lateral al rolei de transport **(2)** sub capul şurubului superior **(3)**.

Apăsaţi tija **(1)** în jos, până ce piciorul maşinii este suspendat **(5)**.

Strângeţi şurubul **(4)**.

Repetaţi şi pe latura opusă procesul descris.

Figure 21: Aliniaţi rola de transport (prezentare în secţiune)

După mutarea maşinii

Desfaceţi încet şuruburile **(4)**.

⇨ Picioarele maşinii sunt coborâte din nou pe un substrat solid.

Demontaţi şuruburile **(4)**, **(5)** şi rolele de transport **(2)**.

Înfileţaţi şurubul, vedeţi ***(Figure 20)***, poziţia **(1).**

Descărcare, despachetare, transport

Mașini cu braț liber/Mașini cu platformă

Pentru siguranţa dvs.

PERICOL

Transportul va fi efectuat în exclusivitate de către un personal calificat. Respectaţi dispoziţiile corespunzătoare de siguranţă referitoare la mijloacele de transport.

Asiguraţi-vă că, mai ales înainte de fiecare operaţie de ridicare, nu se află nimeni în zona periculoasă a maşinii.

Asiguraţi-vă, ca în timpul transportului să nu intre nimeni sub sarcina suspendată.

Descărcarea din camion închis

Cu macara şi stivuitor cu furci

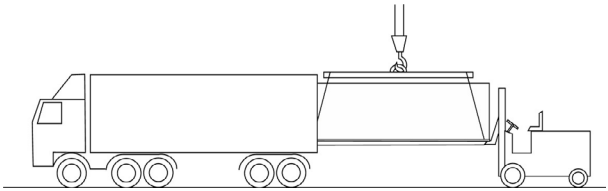

Figure 22: Descărcare cu macara și stivuitor cu furci

Cu stivuitor cu furci

PERICOL

Pentru sprijin, folosiţi numai capre de reazem a căror forţă de contact este suficientă pentru această sarcină.

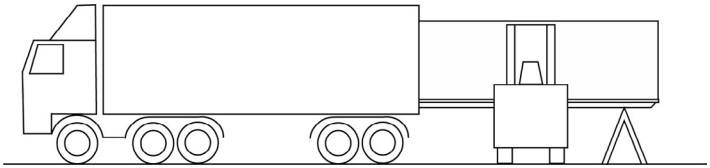

Figure 23: Descărcare cu stivuitor cu furci, corect

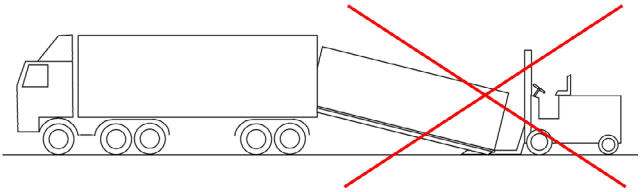

Figure 24: Descărcare cu stivuitor cu furci, greşit

Despachetare

La livrare în ladă

PERICOL

Instrucţiunile de descărcare şi de transport le găsiţi în locurile marcate *(Figure 25)*
Deschideţi şi îndepărtaţi mai întâi capacul lăzii.

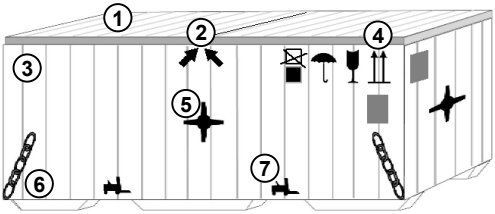

Figure 25: Ladă de transport Instrucţiuni de descărcareg

(1)	Capac
(2)	Săgeţile indică locul de separaţie al capacului
(3)	Perete frontal
(4)	Săgeţile indică partea superioară a lăzii
(5)	Simbol pentru poziţia aproximativă a centrului de greutate
(6)	Puncte de aplicare a lanţurilor şi -cablurilor de transport
(7)	Locuri pentru introducerea braţelor furcii stivuitorului

Mai întâi, se demontează peretele frontal al lăzii, apoi (dacă este nevoie), pereţii laterali.

Se scoate materialul de ambalaj şi săculeţul absorbant de umiditate fixat pe maşină.

Se scot toate componentele individuale ambalate de pe şi de sub masa maşinii.

Se desfac şuruburile de fixare cu care sunt fixate grinzile de transport de fundul lăzii. Vezi ***(Figure 26)***, ***(Figure 27)***.

Maşini cu braţ liber

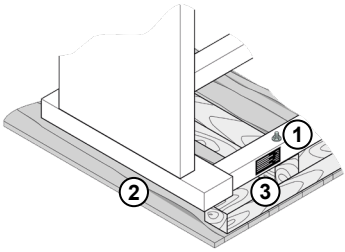

(1) Şuruburi de fixare
(2) Fundul paletei / lăzii
(3) Grindă de transport

Figure 26: Fixarea pe grinzi de transport

Maşini cu platformă

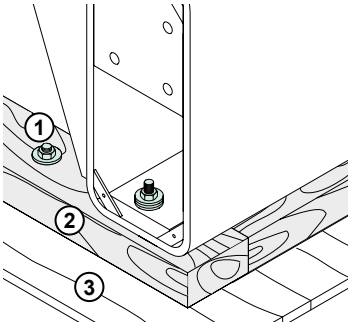

(1) Şuruburi de fixare
(2) Grindă de transport
(3) Fundul paletei / lăzii

Figure 27: Fixarea pe grinzi de transport

Zone interzise pentru stivuitorul cu furci

În zonele prezentate, maşinanu se ridică *(Figure 28)* cu stivuitorul cu furci – în caz contrar cutia/cutiile sistemului de comandă poate/pot fi deteriorate de furca stivuitorului.

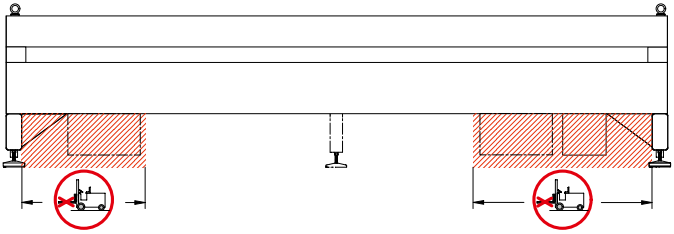

Figure 28: Zone interzise pentru stivuitorul cu furci

NOTĂ

Zonele interzise prezentate (= Cutia/cutiile sistemului de comandă şi zonele adiacente directe) sunt valabile pentru maşinile din maşini cu platformă, precum şi pentru maşinile de brodat cu cap K sau W, în cazul cărora sunt montate cutii suplimentare pentru sistemul de comandă (în funcţie de numărul de capete) (prezentare haşurată a cutiilor sistemului de comandă).

La livrare pe o paletã

NOTĂ

Instrucţiunile de descărcare şi de transport le găsiţi pe folia de ambalare.

Pentru despachetarea maşinii livrate pe o paletă, procedaţi după cum urmează:

Se îndepărtează folia de ambalare.

Se îndepărtează săculeţul absorbant de umiditate.

Se scot toate componentele individuale ambalate de pe şi de sub masa maşinii.

Se desfac şuruburile de fixare cu care sunt fixate grinzile de transport de paletă.
Vezi ***(Figure 26), (Figure 27)***.

La maşini fără role

Menţineţi grinzile de transport pe maşină, până la montajul final.
Acestea se înlocuiesc cu tălpile maşinii, numai la locul de montaj.

Transportul la locul montajului

PERICOL

Asiguraţi maşina împotriva răsturnării. Centrul de greutate nu se află întotdeauna în mijloc, astfel există pericolul răsturnării. Răsturnarea maşinii ar putea avea ca urmare vătămări de persoane şi daune materiale.

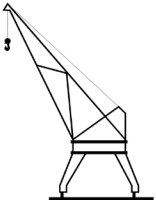

Transportul se va face numai de către un personal calificat, familiarizat cu prescripţiile corespunzătoare de siguranţă. **Înainte de transportul maşinii**, luaţi în considerare următoarele puncte:

Se va asigura maşina împotriva răsturnării.

Se va ridica cu atenţie maşina.

Transportul cu macaraua

(nu e valabil pentru maşini cu 1 cap)

PERICOL

Fixaţi lanţurile, respectiv cablurile de transport de şuruburile de transport cu cap inelar.
Urechile şuruburilor de transport trebuie orientate pe parcursul transportului cu macaraua, paralel cu partea longitudinală a maşinii.
Vezi *(Figure 29)*.

NOTĂ

Pentru transportul maşinilor cu 1 cap, vezi Transportul cu stivuitorul cu furci (numai dacă este imposibil transportul cu macaraua!).

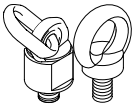

Pentru transportul cu macaraua a maşinilor cu 2 - 8 capete, sunt prevăzute două şuruburi de transport cu cap inelar.

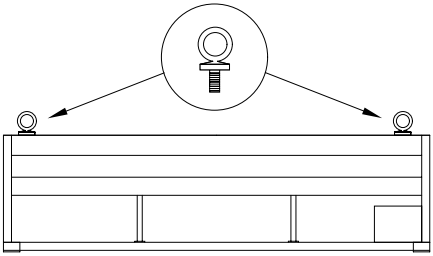

Figure 29: Şuruburi de transport cu cap inelar, exemplu

Lanţurile, respectiv cablurile de transport, trebuie încărcate pe cât se poate vertical, totuşi, se admite încărcarea sub un unghi de cel mult 26°. Din acest motiv, de regulă, pentru transport este nevoie de o traversă.

Cotele se referă la ***(Figure 30)***:

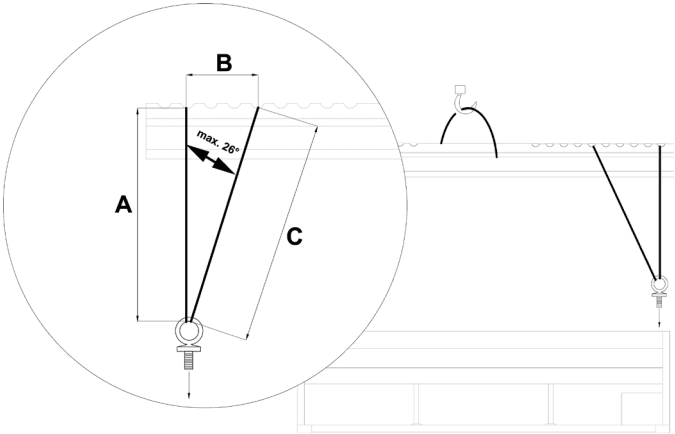

Figure 30: Transportul cu macaraua şi cu o traversă

NOTĂ

Respectând valorile pentru cotele cuprinse în tabele, nu se va depăşi unghiul admisibil de 26°.

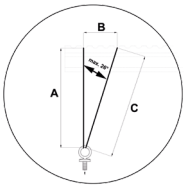

A [CM]	B [CM]	C [CM]
50	24	56
75	37	83
100	49	111
125	61	139
150	73	167
175	85	195
200	98	223
225	110	250
250	122	278

A [CM]	B [CM]	C [CM]
21	**10**	23
41	**20**	46
62	**30**	68
82	**40**	91
103	**50**	114
123	**60**	137
144	**70**	160
164	**80**	182
185	**90**	205
205	**100**	228
226	**110**	251

Transportul cu stivuitorul cu furci (numai dacă este imposibil transportul cu macaraua!)

PERICOL

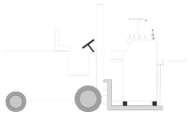

Asiguraţi-vă ca, înainte de ridicarea furcilor, ambele traverse inferioare ale maşinii de brodat să fie aşeze cu toată suprafaţa pe furca stivuitorului, altfel, există pericolul răsturnării, ceea ce poate duce la vătămări de persoane şi la daune materiale.

Efectuaţi transportul maşinii de brodat întotdeauna cu ajutorul a cel puţin 2 persoane (conducătorul stivuitorului cu furci şi persoana de supraveghere a transportului), pentru a evita vătămările de persoane şi daunele materiale.

Maşina de brodat se va transporta pe cât posibil cu ajutorul unei macarale. Utilizaţi stivuitorul cu furci, **numai** atunci când este imposibil transportul cu macaraua. Stivuitorul cu furci trebuie să fie amenajat corespunzător pentru greutatea maşinii şi trebuie să dispună de o lungime a furcilor care să permită aşezarea perfectă pe toată suprafaţa, a traversei / traverselor inferioare ale maşinii de brodat, în timpul ridicării. Vezi ***(Figure 31), (Figure 32)***.

AVERTIZARE

Asiguraţi-vă ca, în timpul introducerii şi ridicării furcilor stivuitorului cu furci, în afara traverselor inferioare, să nu fie atinse şi alte componente ale maşinii (cabluri şi motorul pas cu pas, etc.).

Introduceţi furcile stivuitorului **din spate**, **central**, sub traversele maşinii.

Se ridică cu atenţie furcile, până când ating traversa inferioară a maşinii. Vezi ***(Figure 31), (Figure 32)***.

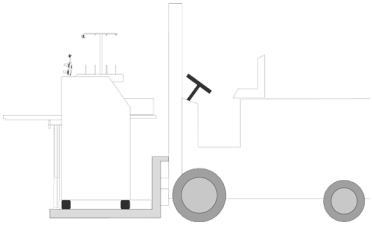

Figure 31: Stivuitor cu maşină cu braţ liber

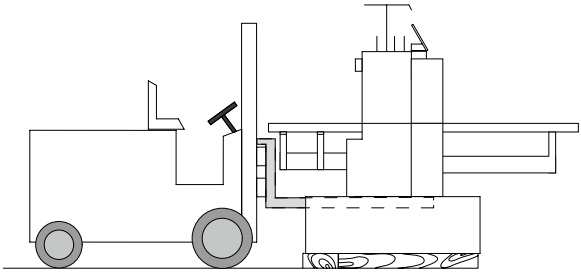

Figure 32: Stivuitor cu furcă cu maşină cu platformă

02510V10-RO-ZSK_SICHERHEITSRICHTLINIE_ALLE_MASCHINENTYPEN_-_2021-08-27 - DC

Transportul maşinii pe role de transport (opţional)

NOTĂ

Rolele de transport se pot achiziţiona opţional pentru fiecare tip de maşină. Acestea facilitează transportul către locul de amplasare şi sunt destinate exclusiv acestui scop. Când efectuaţi primul transport este necesară, în prealabil, îndepărtarea grinzilor de transport.

Montarea rolelor de transport

PERICOL

Se utilizează exclusiv şuruburile livrate de firma ZSK Stickmaschinen GmbH! Şuruburile sunt expuse unei sarcini enorme, reprezentate de greutatea maşinii. Şuruburile de calitate inferioară se pot rupe şi pot genera daune umane şi materiale.

NOTĂ

Pentru montarea rolelor de transport, este recomandată ridicarea maşinii cu ajutorul unui stivuitor cu furci. În acest scop se respectă „Zone interzise pentru stivuitorul cu furci“ *(Figure 28)*! Nu ne asumăm nicio responsabilitate pentru cazurile de daune umane şi materiale survenite în urma utilizării altor şuruburi, decât cele livrate de firma ZSK Stickmaschinen GmbH.

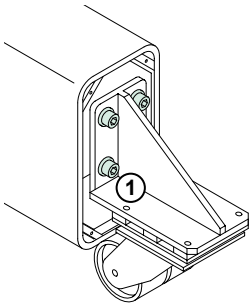

Rolele de transport se montează în locurile indicate, utilizând pentru fiecare câte 4 **(1)** şuruburi aferente.

Maşina se aşează cu grijă.

⇨ Maşina poate fi acum poziţionată în locul de amplasare.

Figure 33: Montarea rolelor de transport (Maşini cu platformă)

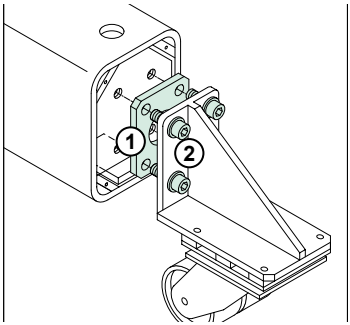

Rolele de transport cu placă de fixare **(1)** se montează în locurile indicate utilizând pentru fiecare câte patru **(2)** şuruburi.

Maşina se aşează cu grijă.

⇨ Maşina poate fi acum poziționată în locul de amplasare.

Figure 34: Montarea rolelor de transport (Mașini cu platformă)

Demontarea rolelor de transport

AVERTIZARE

Rolele de transport se demontează fără întârziere după transportare. Nu este permisă utilizarea maşinii cu rolele de transport montate, întrucât acestea sunt concepute exclusiv pentru transport. Nu ne asumăm nicio responsabilitate pentru cazurile de daune umane şi materiale produse în timpul utilizării maşinii cu rolele de transport montate.

NOTĂ

Pentru demontarea rolelor de transport, este recomandată ridicarea maşinii cu ajutorul unui stivuitor cu furci. În acest sens se va respecta *„Zone interzise pentru stivuitorul cu furci“ (Figure 28)*. Acum maşina poate fi amplasată. Vezi Montarea maşinii. *„Configurați și aliniați mașinile cu platformă“*.

Pentru fiecare alt transport pe rolele de transport

NOTĂ

Pentru orice alt transport pe rotile de transport, trebuie să scoateți saboții mașinii înainte de a monta rotilele de transport.

Demontarea tălpilor maşinii

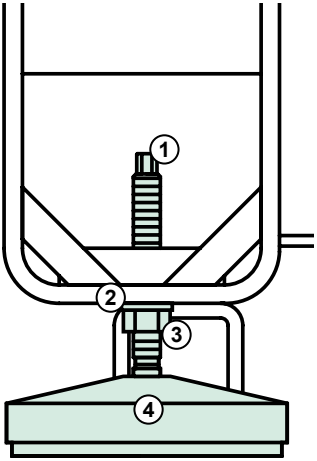

Se îndepărtează tabla de acoperire a pereţilor laterali ai batiului.

Se ridică maşina cu stivuitorul cu furci.

Se îndepărtează tălpile maşinii **(4)**.

Se desface **(3)** piuliţa.

Se îndepărtează **(2)** şurubul şi piuliţa.

Se deşurubează **(1)** şurubul de ajustare.

Figure 35: Îndepărtarea tălpilor maşinii

Configurați și aliniați mașinile cu braț liber

Montarea maşinii

PERICOL

Montajul şi instalarea pot fi executate numai de către personalul service calificat al firmei ZSK sau de reprezentanţele acesteia.

NOTĂ

Toate elementele de asamblare (şuruburi, şaibe, brăţări de cablu, etc.) se găsesc la accesorii.

Montajul maşinii la faţa locului poate fi efectuat numai de către un personal de montaj calificat.

Amplasaţi maşina de brodat numai pe o suprafaţă de bază stabilă, cu capacitate portantă suficientă. Asiguraţi-vă ca maşina să aibe o poziţie stabilă.

Îndepărtarea grinzii de transport

NOTĂ

Cel mai bine, ridicaţi maşina cu un stivuitor cu furci/cărucior de ridicat.

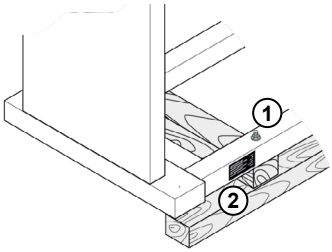

Figure 36: Îndepărtarea grinzii de transport, exemplu

Se desprinde grinda de transport de pe maşină, **(2)** prin îndepărtarea şuruburilor, şaibelor şi piuliţelor **(1)**.

02510V10-RO-ZSK_SICHERHEITSRICHTLINIE_ALLE_MASCHINENTYPEN_-_2021-08-27 - DC

Diferitele execuţii ale maşinii

Maşinile se execută în două variante diferite:

- cu role de maşină (montată pe role)

- cu tălpi de maşină (montată pe tălpi)

Role maşină

Blocarea rolelor

PERICOL

Blocaţi în mod obligatoriu rolele, înainte de a pune în funcţiune maşina - altfel, maşina s-ar putea deplasa.

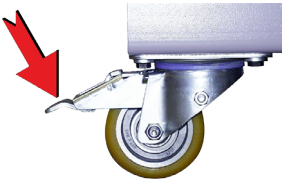

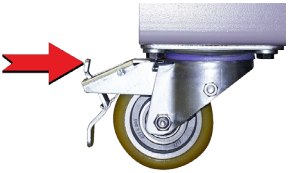

Figure 37: Frâna (stânga) deblocată, se blochează

Figure 38: (dreapta) blocată, se deblochează

Tălpi maşină

Montajul tălpilor maşinii

NOTĂ

Cel mai bine, ridicaţi maşina cu un stivuitor cu furci.

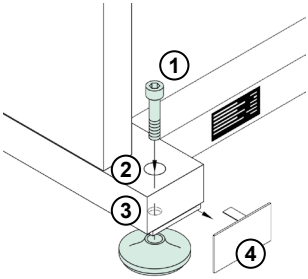

Se îndepărtează capacul de protecţie **(4)**.

Şurubul de reglare **(1)** se introduce de sus, prin alezaj **(2)**.

Şurubul de ajustare se înşurubează în alezajul filetat **(3)**.

Figure 39: Montajul tălpilor maşinii

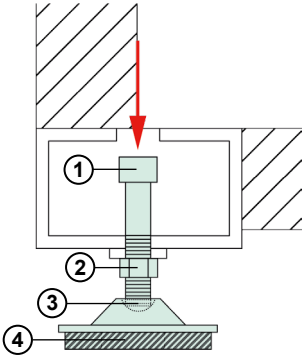

Piuliţa **(2)** se introduce de jos, pe şurubul de ajustare, **(1)** şi se **strânge**.

Se centrează talpa maşinii **(4)** sub şurubul de ajustare **(1)**, astfel ca şurubul de ajustare să intre în decuparea **(3)** tălpii maşinii.

Se aşază cu atenţie maşina pe tălpi, controlând permanent poziţia exactă a tălpilor.

Se reamplasează capacul de protecţie **(4)**.

Figure 40: Montajul tălpilor maşinii, secţiune

NOTĂ

Asiguraţi-vă ca toate cele 4 piuliţe (2) să fie înşurubate <u>ferm</u>, iar maşina să aibă o poziţie <u>stabilă</u>, înainte de a fi pusă în funcţiune.

Configurați și aliniați mașinile cu platformă

Montarea maşinii

PERICOL

Montajul şi instalarea pot fi executate numai de către personalul service calificat al firmei ZSK sau de reprezentanţele acesteia.

NOTĂ

Toate elementele de asamblare (şuruburi, şaibe, brăţări de cablu, etc.) se găsesc la accesorii.

Montajul maşinii la faţa locului poate fi efectuat numai de către un personal de montaj calificat.

Amplasaţi maşina de brodat numai pe o suprafaţă de bază stabilă, cu capacitate portantă suficientă. Asiguraţi-vă ca maşina să aibe o poziţie stabilă.

Îndepărtarea grinzii de transport

NOTĂ

Cel mai bine, ridicaţi maşina cu un stivuitor cu furci. Se vor respecta „Zone interzise pentru stivuitorul cu furci“ *(Figure 28).*

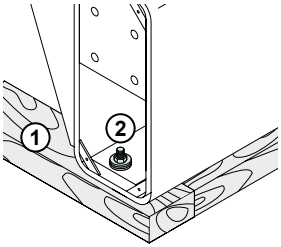

Figure 41: Îndepărtarea grinzii de transport

Se desprinde grinda de transport de pe maşină, **(1)** prin îndepărtarea şuruburilor, şaibelor şi piuliţelor **(2)**.

Montajul tălpilor maşinii

NOTĂ

Pentru montarea tălpilor maşinii, este recomandată ridicarea maşinii cu ajutorul unui stivuitor cu furci. Se vor respecta „Zone interzise pentru stivuitorul cu furci“ *(Figure 28)*.

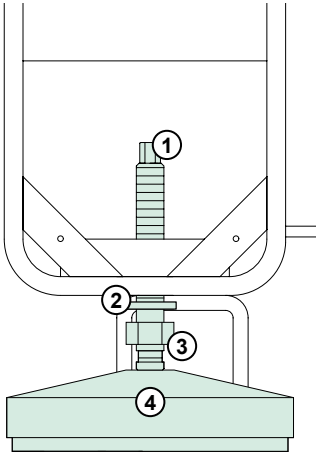

Se îndepărtează tablele pentru acoperire.

Şurubul de ajustare **(1)** se înşurubează în alezajul filetat.

Se împinge şaiba **(2)** pe şurubul de ajustare **(1)**.

Piuliţa **(3)** se înfiletează uşor, de jos, pe şurubul de ajustare **(1)**.

Talpa maşinii se centrează **(4)** sub şurubul de ajustare **(1)** astfel ca acesta să poată fi introdus **(1)** în gaura **(4)** tălpii maşinii.

Figure 42: Montajul tălpilor maşinii

Se aşază cu atenţie maşina pe tălpi, controlând permanent poziţia exactă a tălpilor.

Montarea suportului central (începând cu seria de fabricaţie X)

NOTĂ

Suportul central (1) este inclus în furnitură începând cu seria de fabricaţie X – acesta asigură o stabilitate mai bună a batiului şi este necesară pentru reducerea vibraţiilor acestuia.

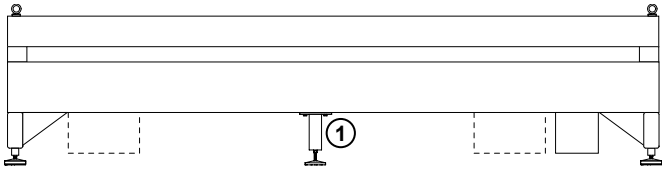

Figure 43: Suport central, poziţie

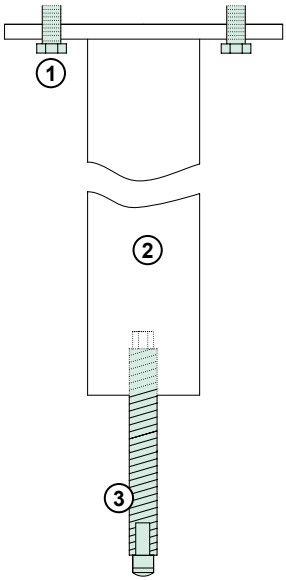

Tubul cu secţiune patrulateră **(2)** se fixează prin înşurubarea şuruburilor **(1)** existente.

Şurubul de ajustare se înşurubează în alezajul tubului cu secţiune patrulateră.

Figure 44: Montarea suportului central

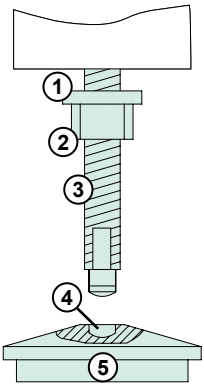

Figure 45: Montarea suportului central

Se inserează **(1)** șaiba **(3)** pe șurubul de ajustare.

Piuliţa **(2)** se înfiletează de jos pe șurubul de ajustare.

Talpa maşinii se centrează **(5)** sub șurubul de ajustare astfel ca acesta să poată fi introdus în gaura **(5)** tălpii maşinii.

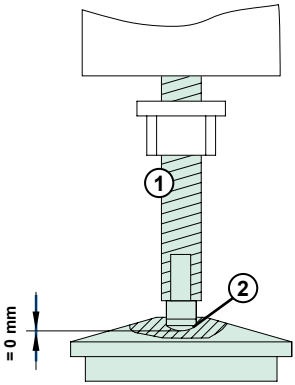

Figure 46: Montarea suportului central

Șurubul de ajustare **(1)** se înșurubează manual în alezajul tălpii **(2)** maşinii.

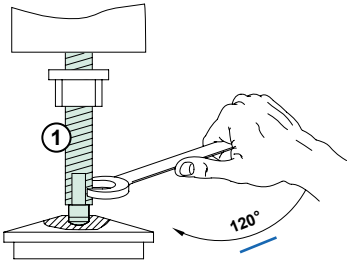

Figure 47: Montarea suportului central

Șurubul de ajustare se deșurubează din suport cu ajutorul unei **(1)** chei fixe cu **120°** (= 1/3 rotaţii).

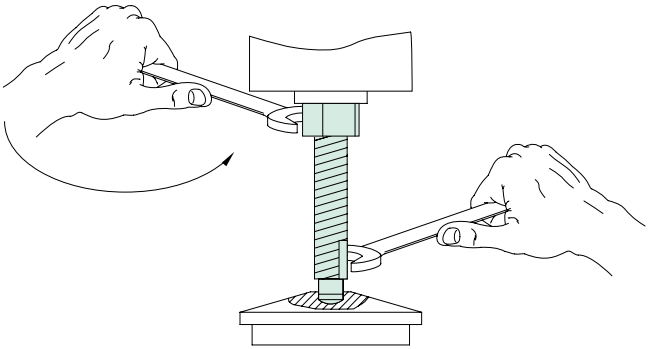

Figure 48: Montarea suportului central

Se fixează piuliţa şi se asigură înşurubarea cu ajutorul unei chei fixe.

NOTĂ

Maşinile din seria de fabricaţie Z, cu o adâncime a câmpului de brodare începând de la 1000 mm sunt prevăzute cu suporturi pentru plăcile mesei. Se vor monta de asemenea şi aceste suporturi. Dacă după montarea suporturilor plăcilor mesei, maşina mai vibrează încă, se înşurubează mai strâns şuruburile de ajustare, până la oprirea vibraţiilor. Nu este permisă ridicarea plăcilor mesei.

Alinierea maşinii

NOTĂ

Maşina se aliniază orizontal după fiecare amplasare pe toate tălpile maşinii.

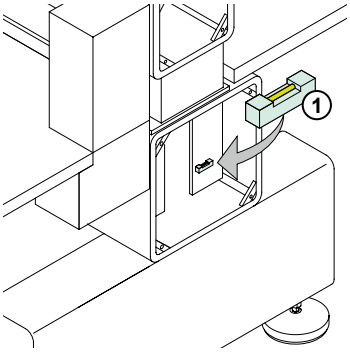

Figure 49: Alinierea, poloboc

Se îndepărtează, de pe ambele părţi, tabla de acoperire a pereţilor laterali ai batiului.

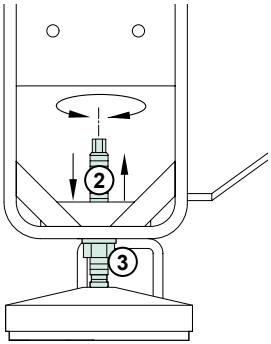

Figure 50: Alinierea, şurubul de ajustare

Maşina se aliniază **orizontal** prin răsucirea şurubului **(2)** de ajustare şi cu **(1)** ajutorul polobocului.

Se înşurubează **(3) strâns** piuliţa.

Se montează din nou **toate** tablele de acoperire cu şuruburile şi piuliţele corespunzătoare.

Instalare toate tipurile de mașini

Compararea tensiunii de reţea

PERICOL

Toate lucrările de instalare şi service vor fi executate exclusiv de către un personal de specialitate calificat.
Maşina este scoasă de sub tensiune numai după un timp de aşteptare de minim 30 secunde, de la extragerea ştecherului de la reţea.

Tensiunea de alimentare a mașinii este de 230V AC (+-15%) 50/60Hz.

ATENȚIE

Comparaţi tensiunea de reţea trecută pe plăcuţa de tip a maşinii cu tensiunea de reţea existentă la locul montajului. Dacă cele două valori nu coincid, nu puneţi în funcţiune maşina, ci consultaţi serviciul nostru de asistenţă tehnică pentru clienţi.

Conectarea la reţeaua electrică

Aparatul este furnizat cu un cablu de rețea și o fișă și poate fi utilizat numai de la o priză cu un conductor de protecție PE conectat corect, care este configurat în conformitate cu reglementările în vigoare. Trebuie respectate reglementările aplicabile și, în special, măsurile de protecție împotriva șocurilor electrice în conformitate cu IEC 364/VDE 0100, sau reglementările și normele de siguranță naționale și locale corespunzătoare care trebuie respectate.

PERICOL

Pozaţi cablul de curent între maşina de brodat şi priză astfel încât, după instalare, acesta să nu devină o piedică.

Conectaţi maşina la reţea, numai în stare perfect montată şi cu dulapul de comandă închis.

Siguranţe/siguranţe automate

DANGER

Siguranţele reprezintă dispozitive de protecţie care, prin întreruperea alimentării electrice, protejează maşina împotriva deteriorărilor în cazul voltajului prea mare al reţelei. Stabiliţi cauza pierderii de curent înainte de repornirea maşinii pentru a putea anticipa daunele posibile şi alte sistări ale procesului de producţie. Cauze posibile pot fi prelucrarea unui material prea gros sau conectarea unor aparate externe care necesită un consum ridicat de curent.

NOTĂ

Maşinile acestei serii de fabricaţie nu sunt prevăzute cu siguranţe proprii, fiind asigurate prin reţeaua de alimentare electrică a operatorului.

Debarasarea materialului de ambalaj

NOTĂ

Materialele vor fi eliminate ca deşeuri conform prescripţiilor în vigoare în ţara respectivă.
Cutia trebuie păstrată în scopuri de service.

Ambalajul de lemn este un produs preponderent natural, lipsit de substanţe toxice şi poate fi eliminat ca atare. Doar în câteva ţări există prescripţii care se abat de la aceste directive privind tratamentul ambalajului. Acestea pot fi solicitate la faţa locului, de la autorităţile competente.

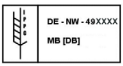

Hârtia de ambalare şi folia sunt materiale reciclabile şi trebuie remise centrelor de revalorificare.

Săculeţul absorbant de umiditate conţine sare naturală care poate fi debarasată împreună cu deşeurile menajere.

Întreţinere şi remedierea defecţiunilor

Pentru siguranţa dvs.

PERICOL

Înainte de toate lucrările de curăţare şi de întreţinere:

Asiguraţi-vă ca maşina să nu poată fi cuplată din întâmplare, de persoane neautorizate.

Pentru unele lucrări de întreţinere, trebuie demontate capacele de protecţie. Maşina se pune din nou în funcţiune, numai după ce aţi montat din nou, regulamentar, toate capacele de protecţie.

Lubrifianţi

Din accesoriile standard ale maşinii dvs. fac parte:

o doză de pulverizare cu ulei pentru maşini de cusut
(JC W 35 Super Lubrifiant, Nr. comandă ZSK 750 081)

un cartuş cu unsoare
(Gleitmo 585M, ZSK-Nr. comandă 667 055)

Folosiţi pentru întreţinerea maşinii dvs. de brodat, **pe cât posibil, numai lubrifianţii originali, livraţi împreună cu maşina**. Aceşti lubrifianţi pot fi comandaţi ulterior de la firma ZSK.

NOTĂ

Lubrifianţii şi uleiurile uzate vor fi debarasate la punctele de salubrizare sau vor fi predate depozitelor de reziduuri speciale, conform prevederilor în vigoare din fiecare ţară.

02510V10-RO-ZSK_SICHERHEITSRICHTLINIE_ALLE_MASCHINENTYPEN_-_2021-08-27 - DC

Plan de ansamblu

NOTĂ

Intervalele de întreţinere prevăzute se vor considera ca date de referinţă, pentru exploatarea uzuală a maşinii într-un singur schimb. Dacă maşina se exploatează în 2 sau 3 schimburi, intervalele de întreţinere se vor scurta corespunzător.

Înainte de ungere, respectiv de lubrifiere, se vor îndepărta toate reziduurile şi murdăria rămase de la ungerea anterioară.

Electromagneţii de ridicare existenţi nu trebuie întreţinuţi şi decinu se vor unge.

Informaţii detaliate privind întreţinerea găsiţi în instrucţiunile intitulate Întreţinere.

Doza maximă a lubrifiantului trebuie astfel aleasă, încât acesta să nu se poată scurge sau picura în urma mişcării subansamblurilor maşinii. În caz contrar, s-ar putea murdări materialul de brodat.

Legendă referitoare la tabelul de întreţinere			
	1x (frecvenţa operaţiei)		trimestrial
24h	zilnic		semestrial
	lunar		anual
~	lîn caz de necesitate		

Tip	Piesa de întreţinut - maşina în general	Lubrifiant	Interval
Maşini cu braţ liber	Ungerea ghidajului liniar (Comandă pantograf Ungerea părţii de antrenare pe partea aterală şi în adâncime)	*Gleitmo 585M Unsoare*	
Maşini cu platformă	Ungerea ghidajului liniar (Sistem de comandă pantograf gresareape partea de antrenare		

Tip	Piesa de întreţinut - componente ale sistemului de comandă	Interval
Toate tipurile de maşini	Curăţarea componentelor sistemului de comandă	~
	Curăţarea filtrului de aerisire	

Remedierea defecţiunilor

Următoarele tabele vă oferă sprijin în remedierea defecţiunilor mai mici sau a celor cauzate de erori de deservire.

Defecţiune	Cauză	• Remediere
Deplasare pantograf	Datorită utilizării spray-ului adeziv, pantograful se lipeşte de masa maşinii	• Se curăţă masa maşinii • pe cât posibil, se va evita spray-ul adeziv, în locul acestuia se va folosi material de întărire
	O parte a modelului se află în afara domeniului de lucru (brodare)	• Poziţionarea se va face astfel, încât modelul să fie în întregime în interiorul domeniului de lucru (deplasare pe contur)
	Modelul sau discheta sunt greşite	• se face o nouă copie de pe original
	S-au slăbit îmbinările cu strângere ale roţilor curelelor dinţate	• Se verifică îmbinările de strângere şi se strâng, dacă este cazul
Deplasarea modelului	Materialul nu este fixat corespunzător	• Se fixează materialul de brodat, întins corespunzător Stickware straff einspannen
	Material rămas în urmă, la materiale foarte fine	• Se întăreşte materialul de brodat cu material de întărire
	Ramele de brodat sunt insuficient fixate	• Se fixează bine ramele individuale, şinele de prindere şi altele asemenea
	Firul pe faţă şi pe dos prea întins	• Se reglează tensiunea firului
	Eroare brodare (probleme în succesiunea de prelucrare, mai ales în cazul modelelor cu multe cusături)	• Se vor solicita informaţii de la producătorul de model • Se informează serviciul de asistenţă tehnică pentru clienţi ZSK
Maşina funcţionează neuniform	Cureaua este prea puţin întinsă	• Se întinde cureaua
	Funcţionarea greoaie a componentelor	• Se informează serviciul de asistenţă tehnică pentru clienţi ZSK
Poziţie de oprire inexactă	Cureaua este prea puţin întinsă	• Se întinde cureaua
	Curelele de antrenare sunt cu ulei şi alunecă	• Se curăţă de ulei roata de curea • Se înlocuieşte cureaua
	Funcţionarea greoaie a componentelor	• Se informează serviciul de asistenţă tehnică pentru clienţi ZSK

Defecţiune	Cauză	• Remediere
Maschine startet Maşina nu porneşte	Alimentarea cu energie electrică întreruptă	• ZSK-Taste am Bedienfeld Se acţionează -tasta ZSK din câmpul de deservire (LED-ul grupei de taste Start/Stop aprins) • Verificați siguranța / întrerupătorul automat de circuit

© 2021 ZSK Stickmaschinen GmbH
Printed in Germany

ZSK Stickmaschinen GmbH
Magdeburger Str. 38-40
D-47800 Krefeld
Germany

www.zsk.de
zsk@zsk.de